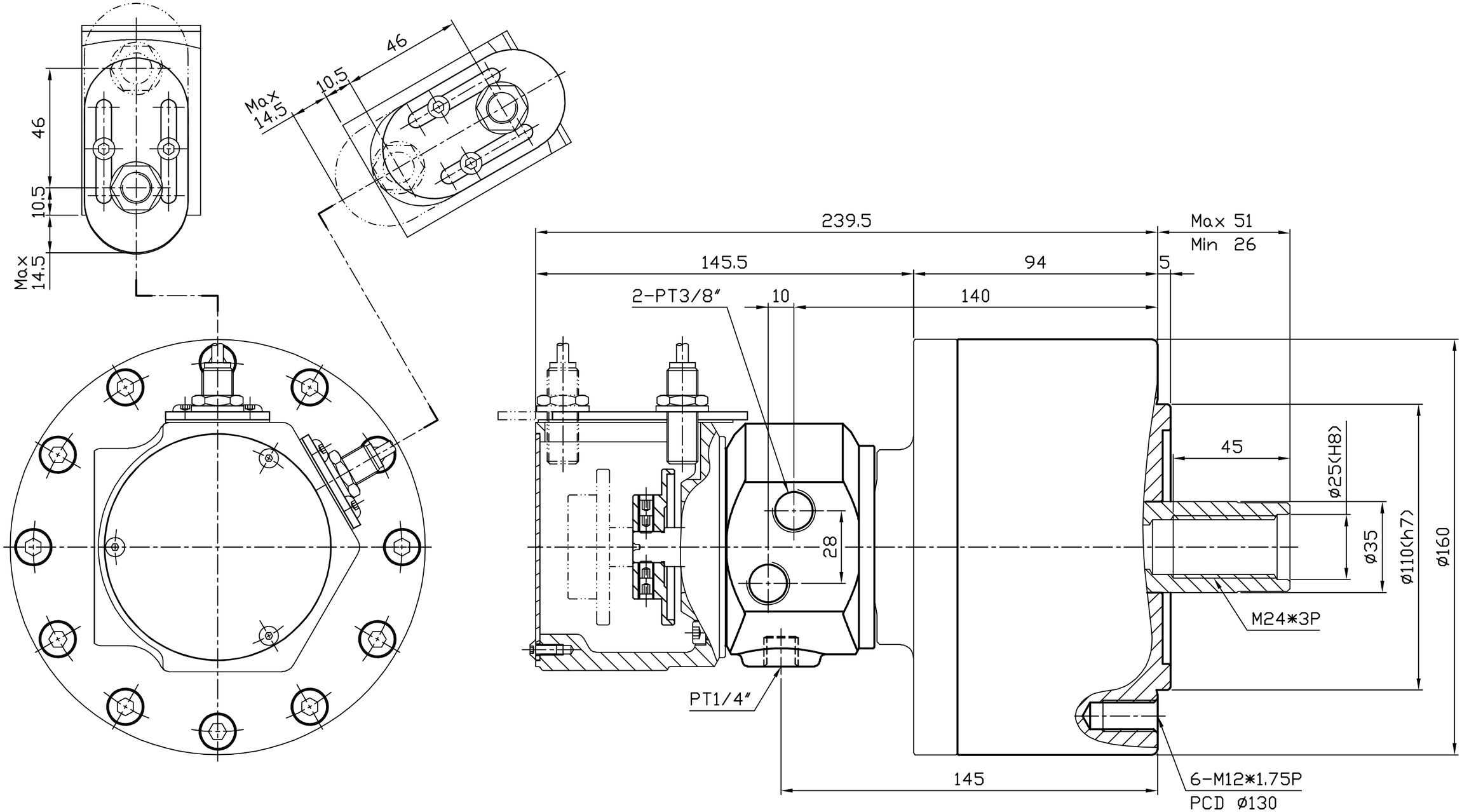

活塞面積 Piston Area (cm²)	推力側	Push Side	120
	拉力側	Pull Side	113
活塞行程 Piston Stroke	mm		25
最大推力 kgf(KN) Max.Operating Force	推力側	Push Side	4400(43.1)
	拉力側	Pull Side	4100(40.2)
最高使用壓力 Max.Pressure	kgf/cm²(Mpa)		40(3.9)
最高迴轉速 Max.Speed	r.p.m.(min⁻¹)		6000
慣性矩 Moment of Inertia	kg・m²		0.023
淨重 Weight	kg		9.7
流量 Oil Leakage Rate	ℓ/min		0.8

千島精密工業股份有限公司	日期	2025.1.8	機種 L1225RE
	單位	mm	
	投影		件名 組立圖
	比例	1:1.5	圖號 L1225RE