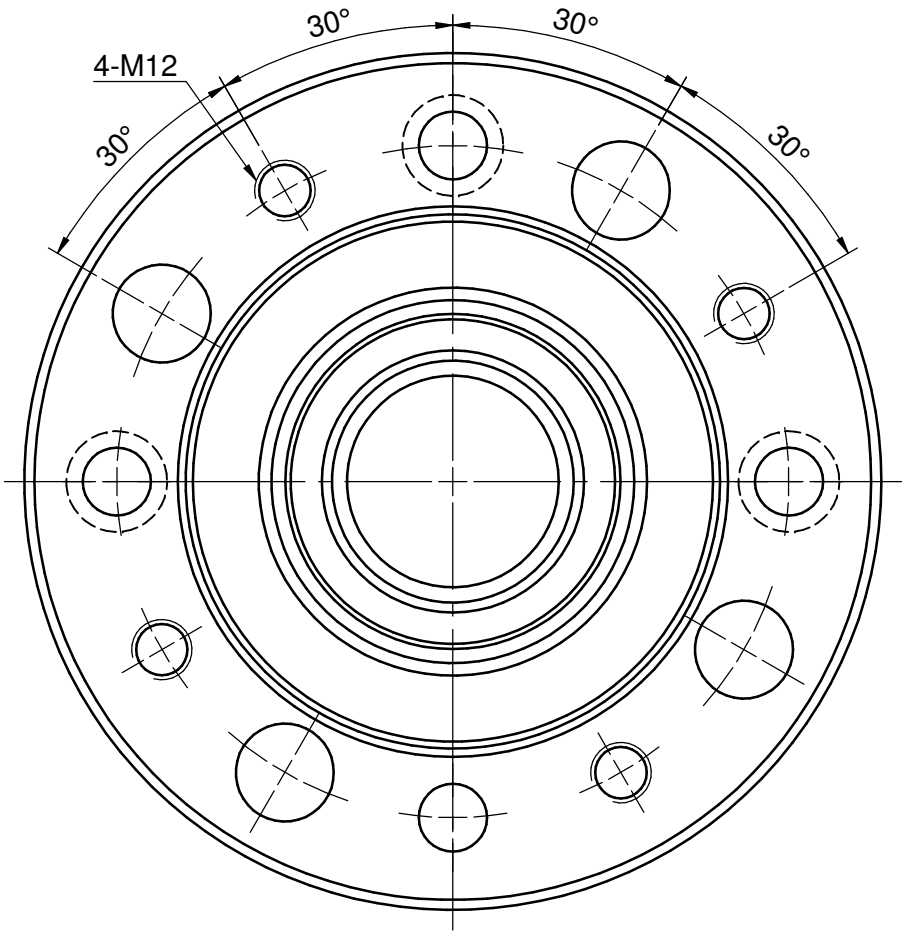

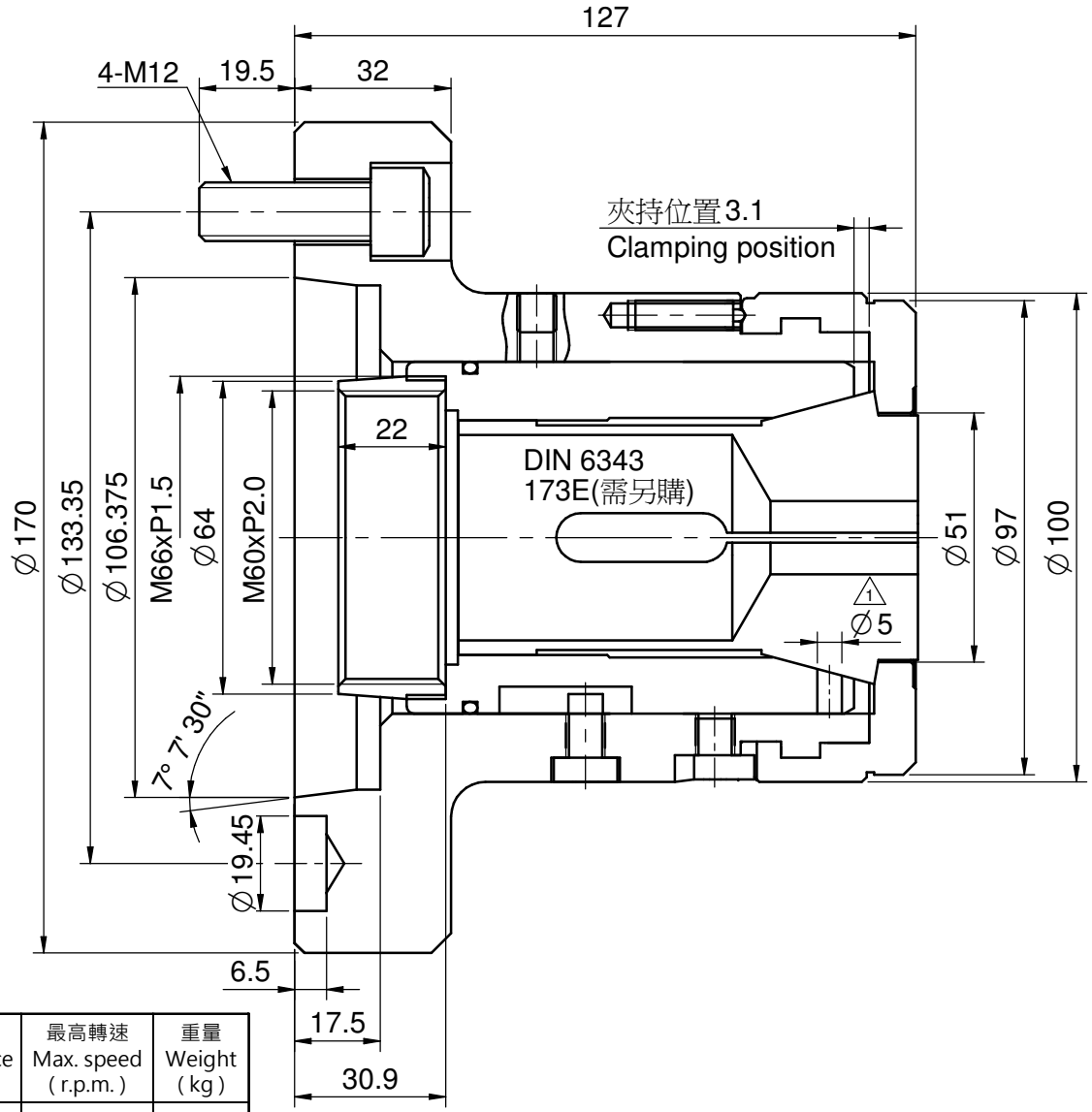

型式	適合主軸 Matching Spindle	容許棒材直徑 Bar capacity (mm)	套筒行程 Sleeve stroke (mm)	最大容許推力 Max. Push force kN(kgf)	最大夾持力 Max. gripping force kN(kgf)	最高轉速 Max. speed (r.p.m.)	重量 Weight (kg)
CR42A6	A2-6	42	7	25(2549)	55(5608)	6,000	8.2

				核		繪圖	王婷嫻	加工一般公差	材質		比 例 1:1.5		AUTO Strong 億川鐵工所
						設計	徐美瑛	>0 ±0.05 >6 ±0.10 >30 ±0.15	加工	規格圖			
1	加尺寸標示	王婷嫻	110.07.14			審校	張明雄	>120 ±0.20 >315 ±0.30	品名	筒夾夾頭		品號	
次序	更 改 內 容	更改者	日 期	准		日期	106.05.16	>1000 ±0.50	規格	CR42A6		圖號	CR42A6 1